Rotoplast

MANUAL DE USO

TANQUE CÓNICO SÉPTICO

Rotoplast
Sede Administrativa y Comercial
Cra 42 N. 53-175 Autopista Sur / Itagüí - Colombia
Planta Industrial
Parque Industrial La Brizuela Km. 22 Autopista Medellín - Bogotá / Guarne - Colombia
PBX: (604) 448 1101 / Línea gratuita de atención al cliente: 018000420100
www.rotoplast.com.co

Rotoplast

TANQUES SÉPTICOS

Un tanque séptico es un recipiente o cámara cerrada en donde se depositan temporalmente las aguas negras provenientes de una casa, de un conjunto residencial o de instituciones como escuelas, hoteles, etc. El sistema puede diseñarse con uno, dos o más tanques conectados entre si adecuadamente según las necesidades de cada caso.
ROTOPLAST recomienda instalar un sistema séptico completo con el fin de garantizar que el agua efluente del sistema cumpla los parámetros de purificación establecidos por las autoridades ambientales.

Los sistemas cónicos tienen una vida útil superior a 50 años.

DIMENSIONES

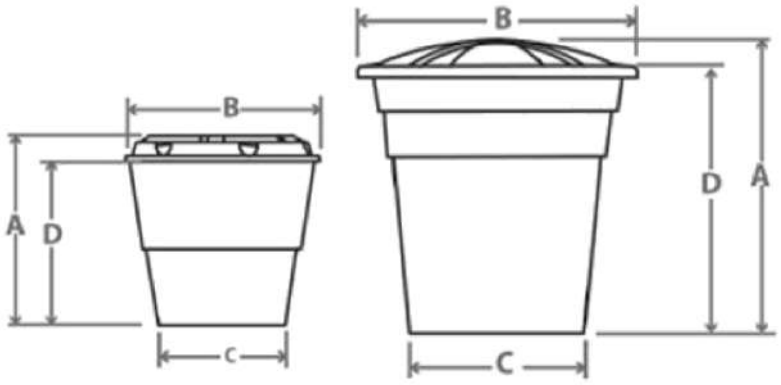

Tanque de 500Lts y 1000 Lts

Tanque de 2000 Lts

CAPACIDAD EN LTS	A	B	C	D
500	98	106	70	86
1000	145	131	94	107
2000	175	157	116	157

Unidades en cm - Medidas aproximadas

Rotoplast
Sede Administrativa y Comercial
Cra 42 N. 53-175 Autopista Sur / Itagüí - Colombia
Planta Industrial
Parque Industrial La Brizuela Km. 22 Autopista Medellín - Bogotá / Guarne - Colombia
PBX: (604) 448 1101 / Línea gratuita de atención al cliente: 018000420100
www.rotoplast.com.co

Rotoplast

INSTALACIÓN

CONDICIONES DEL LUGAR DE INSTALACIÓN

Se debe instalar en sitios donde no transiten personas, animales ni vehículos.	Después de hacer la excavación verifique que no queden piedras o elementos que puedan dañar el tanque.	El nivel freático o de inundaciones nunca debe superar el nivel interno de agua en el sistema durante su uso o mantenimiento.

PASO 1: EXCAVACIÓN

Haga una excavación que permita que el tanque quede enterrado dejando solo la tapa a la vista.
Los tanques se deben apoyar sobre una superficie plana, firme, continua y nivelada.

PASO 2: CONEXIÓN DE TUBERIAS

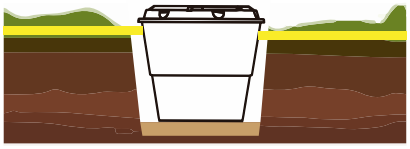

Conecte la tubería de PVC a los accesorios del tanque.
Es conveniente aplicar silicona o sellante similar para evitar posibles fugas.

PASO 3: LLENADO DEL TANQUE

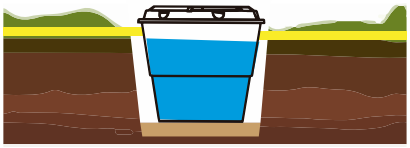

Agregue agua al tanque séptico y al filtro anaerobio y a medida que se va llenando el tanque, se va llenando simultáneamente la excavación con arena o tierra apisonando manualmente (No usar aplanadoras mecánicas) hasta que el tanque quede totalmente instalado.

PASO 4: USO DEL SISTEMA

Cuando os tanques queden conectados, enterrados y llenos de agua puede hacer uso del sistema.

Rotoplast
Sede Administrativa y Comercial
Cra 42 N. 53-175 Autopista Sur / Itagüí - Colombia
Planta Industrial
Parque Industrial La Brizuela Km. 22 Autopista Medellín - Bogotá / Guarne - Colombia
PBX: (604) 448 1101 / Línea gratuita de atención al cliente: 018000420100
www.rotoplast.com.co

Rotoplast

RECOMENDACIONES PARA LA MANIPULACIÓN

No dejar caer el tanque.	Evitar arrastrar sobre superficies que puedan dañar el tanque.

TRANSPORTE Y ALMACENAMIENTO

CONDICIONES PARA EL TRANSPORTE DE TANQUES CÓNICOS		
Garantice que la zona de carga del camión no tenga superficies irregulares.	La plataforma de carga del camión debe ser plana, limpia y sin irregularidades.	Zona de carga del camión debe ser suficientemente alto para que el tanque se desplace libremente en el cargue y descargue.

Rotoplast
Sede Administrativa y Comercial
Cra 42 N. 53-175 Autopista Sur / Itagüí - Colombia
Planta Industrial
Parque Industrial La Brizuela Km. 22 Autopista Medellín - Bogotá / Guarne - Colombia
PBX: (604) 448 1101 / Línea gratuita de atención al cliente: 018000420100
www.rotoplast.com.co

Rotoplast

CONDICIONES PARA EL ALMACENAMIENTO DE TANQUES CÓNICOS
El área de almacenamiento debe ser plano y liso.

TABLA DE ARRUMES Y TRANSPORTE

TANQUE (Ref.)	UNIDADES POR ARRUME
250	35
500	25
1,000	20
2,000	15
3,000	12

***No Exceder las cantidades de tanques por arrume (Ver tabla de arrumes).**

Transportar con monta carga o estibadora.	Cuando se voltea un arrume hacerlo sobre una superficie amortiguada, como un cartón, una espuma o una superficie suave.	El desplazamiento del tanque debe hacerse girándolo sobre el borde de la arista inferior.
No forzar el arrume vertical		

Rotoplast
Sede Administrativa y Comercial
Cra 42 N. 53-175 Autopista Sur / Itagüí - Colombia
Planta Industrial
Parque Industrial La Brizuela Km. 22 Autopista Medellín - Bogotá / Guarne - Colombia
PBX: (604) 448 1101 / Línea gratuita de atención al cliente: 018000420100
www.rotoplast.com.co

Rotoplast

MANTENIMIENTO

TRAMPA DE GRASAS

1. Inspeccione regularmente para prevenir el paso de grasa al tanque séptico.

2. La frecuencia de limpieza es determinada por la experiencia basada en la observación pero se recomienda la limpieza cada 3 meses.

3. Cuando se establezca la necesidad de extraer las natas y las grasas de la trampa, abra un hueco en la tierra y adicione cal al fondo y a las paredes.

4. Extraiga la grasa de la superficie del líquido con un balde o con otro recipiente apropiado (ideal un cucharón de buen tamaño amarrado a una vara) y se vacíe la grasa en el hueco con cal. Igualmente se chequea con una vara si hay sedimentos acumulados de residuos sólidos en el fondo de la trampa y extráigalos para enterrarlos en el hueco con cal.

5. Agregue cal sobre la grasa.

6. Cubra el hueco con la tierra extraída del mismo.

TANQUE SÉPTICO

Para un buen funcionamiento se deben llevar a cabo con regularidad las siguientes instrucciones.

1. Inspección:

Se recomienda cada año aproximadamente inspeccionar para determinar cuándo se debe extraer el lodo del fondo y la nata superficial. La inspección se hace así:

1.1. Tome una vara de 2 m aproximadamente y forrarla en un extremo con una toalla o trapo preferiblemente blanco.

1.2. Introduzca lentamente la vara con la punta forrada hacia abajo hasta tocar el fondo del tanque.

1.3. Después de 3 o 4 minutos retire la vara lentamente y mida la parte que sale marcada por el lodo, para saber la profundidad de los lodos acumulados en el tanque.

1.4. El tanque requiere la limpieza cuando la profundidad de los lodos sobrepasa los 30 cm.

Rotoplast

MANTENIMIENTO

TANQUE SÉPTICO

2. Limpieza y disposición de las natas y los lodos : Una forma de extraer las natas y los lodos es la siguiente:

2.1. Prepare un cucharón utilizando una vara de 150 a 200 cm de longitud y una coca metálica o plástica de 20 a 30 cm de diámetro y 5 a 15 cm de profundidad. (Podría servir igualmente un utensilio
de los que se utilizan en las casas para recoger las basuras cuando se barre).

2.2. Haga uno o más huecos en la tierra (los que sean necesarios).

2.3. Con el cucharón retire cuidadosamente las natas y las va depositando en el hueco.

2.4. Cuando haya terminado de sacar las natas, lentamente dirija el cucharón hacia el fondo para extraer los lodos que irá depositando en el hueco. Deberá dejarse una pequeña capa de lodos ya que estos contienen las bacterias que se necesitan para que continúe el proceso biológico del sistema.

IMPORTANTE

Ponga cal en las paredes del hueco y en el fondo (una capa de 2 a 5 cm). Lo que se pretende es evitar al máximo la contaminación del suelo. En ningún caso se deberán arrojar los lodos y las natas a las fuentes de agua. Los lodos pueden servir como abono si se dejan reposar durante unos 30 días.

Rotoplast

MANTENIMIENTO

FILTRO ANAEROBIO DE FLUJO ASCENDENTE (FAFA)

Los filtros anaerobios deben vigilarse periódicamente para su adecuado funcionamiento.

1. Inspección:
Cada 4 meses aproximadamente se debe hacer la inspección del filtro anaerobio de la siguiente forma:

1.1. Destape el tanque séptico.

1.2. Observe el nivel del agua del tanque séptico.

1.3. Si el nivel de agua está por encima de la salida del tanque séptico es porque el filtro FAFA esta colmatado (taponado) y requiere mantenimiento.

2. Limpieza y disposición de los lodos:

2.1. Destape el FAFA.

2.2. Retire la tapa roscada del tapón de registro ubicada en la entrada.

2.3. Extraiga el agua del filtro a través de la Tee de entrada por medio de una motobomba de bajo caudal y presión o con una manguera haciendo diferencia de nivel (efecto sifón).

2.4. Llene el tanque con agua que tenga 1 kilo gramo de cal disuelta y deje reposar por varias horas.

2.5. Extraiga el agua con cal por bombeo, adicionando agua limpia sobre el filtro hasta que el agua salga casi limpia.

2.6. Coloque el tapón y deje el sistema en funcionamiento normal, aplique acelerante biológico marca Rotoplast después de cada mantenimiento.

Rotoplast

GARANTÍA

Rotoplast certifica que este producto es fabricado con los más altos estándares de Calidad y es elaborado dando cumplimiento a todas las disposiciones de tipo legal que apliquen, acorde a los lineamientos del sistema de gestión de Calidad de ROTOPLAST, bajo la norma ISO 9001: 2015 y que cuenta con **(3) años** de garantía siempre que el producto sea utilizado en las condiciones de uso recomendadas por el fabricante ROTOPLAST.

***NOTA: LAS REPARACIONES POR SERVICIO, TIENEN 6 MESES DE GARANTÍA**

Rotoplast
Sede Administrativa y Comercial
Cra 42 N. 53-175 Autopista Sur / Itagüí - Colombia
Planta Industrial
Parque Industrial La Brizuela Km. 22 Autopista Medellín - Bogotá / Guarne - Colombia
PBX: (604) 448 1101 / Línea gratuita de atención al cliente: 018000420100
www.rotoplast.com.co